Traversen-System

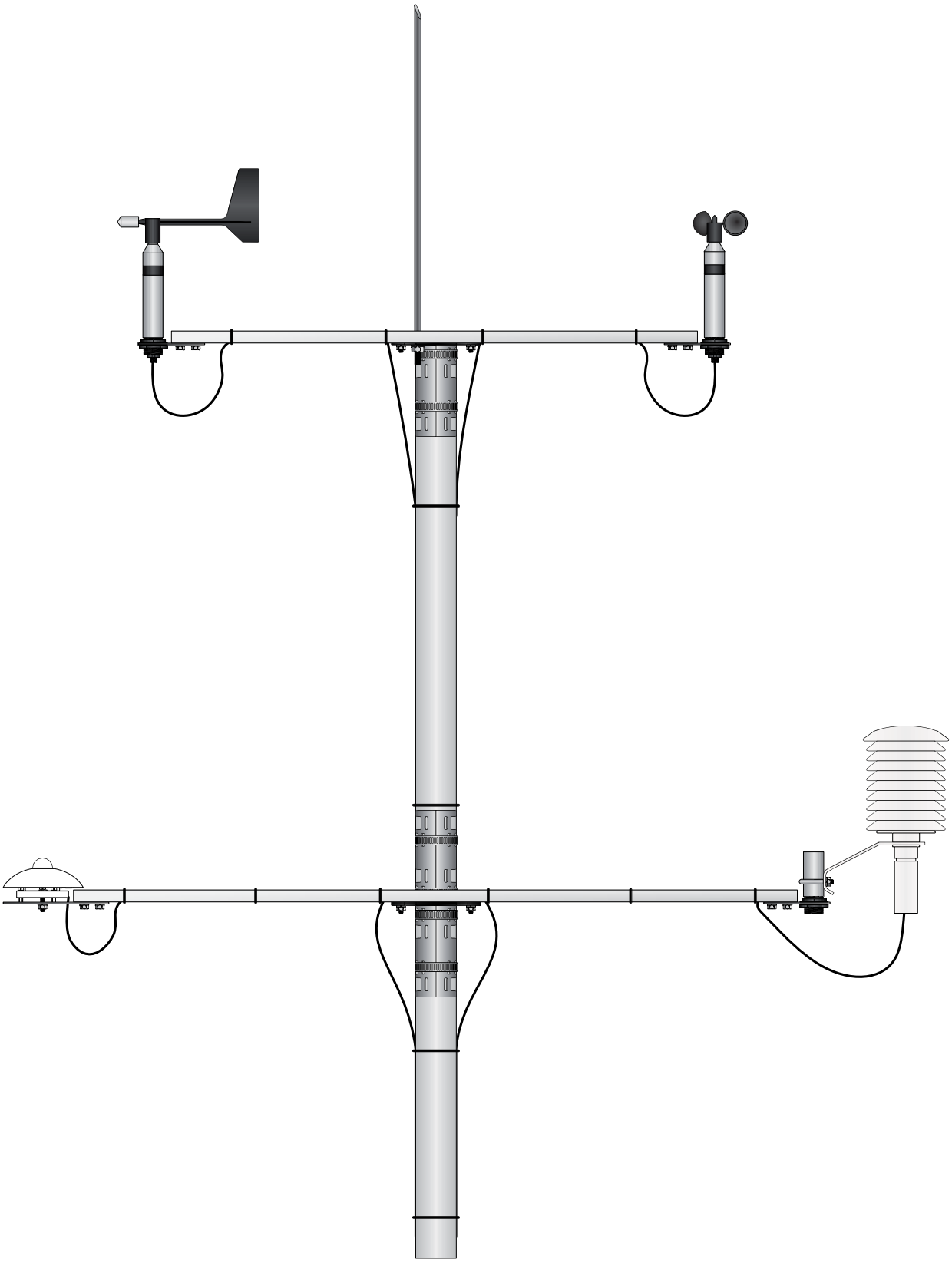

Inhalt

- ► Vorbereitung der Traverse zur Montage
- ► Montieren der Sensorhalterungen
- ► Vorbereitung Spannbänder und -schlösser
- ► Montage der Masthalterung am Mast
- ► Installieren des Blitzschutzstabes (Option)
- ► Montieren der vorbereiteten Traverse
- ► Fixieren der Sensorkabel

Benötigtes Werkzeug

- Ring-/Maulschlüssel oder Steckschlüssel
  - SW7 Spannschloss (Optional Schlitz 6,5 x 1,2)
  - SW10 Skt-Schraube (Adapter Strahlung)
  - SW13 Mutter (Masthalterung), Skt-Schraube (Adapter Strahlung), Skt-Schraube (Adapter Wind)
  - SW17 Mutter (Blitzschutz)
  - SW36 Mutter (Adapter Strahlung)
- Innensechskantschlüssel
  - SW4 Gewindestift (Traverse)
- Blechschere Spannband

Gegebenenfalls wird weiteres Werkzeug für die Montage der Sensoren benötigt. Bitte lesen Sie hierzu die Betriebsanleitungen der entsprechenden Sensoren.

⚠ Da die Montage i. d. R. in großen Höhen stattfindet, muss das Montagepersonal bei der Installation die betreffenden Sicherheitsbestimmungen beachten.

Benötigtes Zubehör

- Kabelbinder

Mast-Halterung

Die Bohrungen B1 bis B4 der Masthalterung dienen der Befestigung einer Traverse oder einzelner Sensor-Aufnahmen. Die Bohrungen B5 und B6 sind für die Montage einer optionalen Blitzschutzstange vorgesehen.

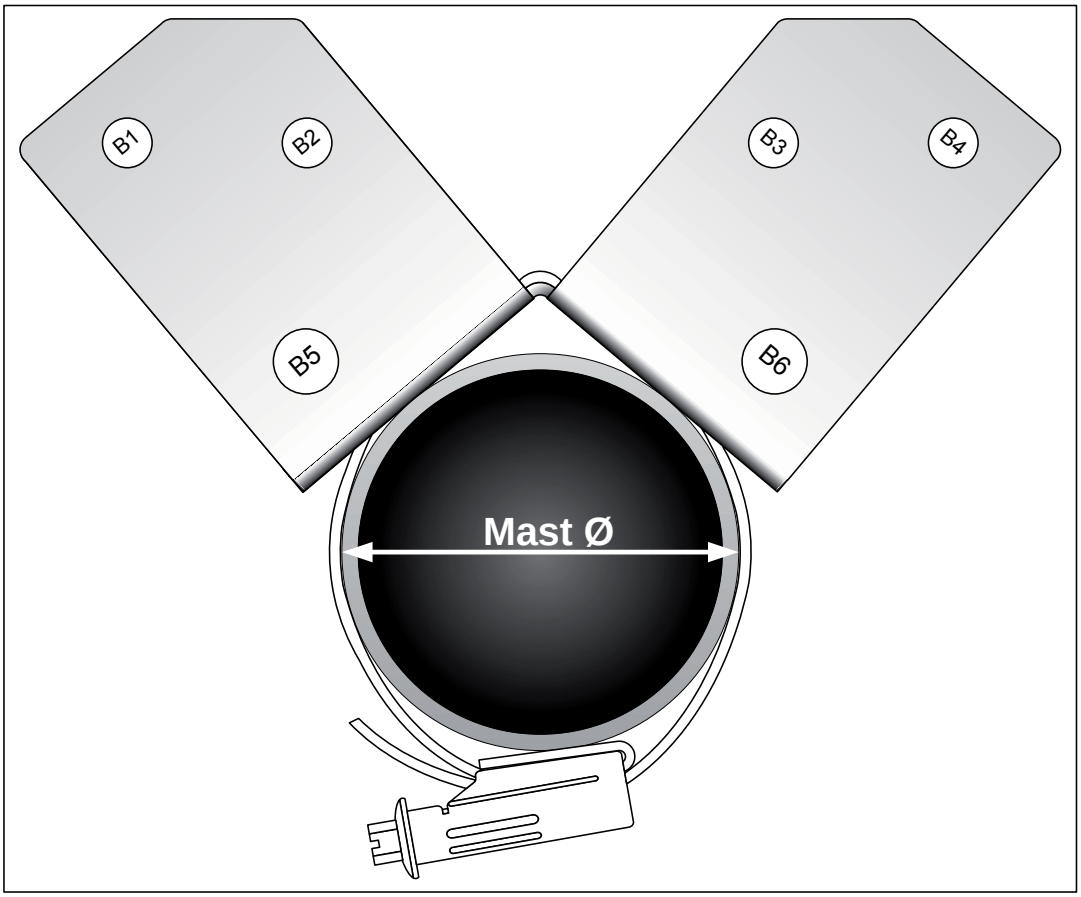

Abb. 1

Vorbereitung der Traverse zur Montage

Für die Befestigung der Traverse an der Masthalterung sind die Bohrungen B1 und B4 zu nutzen (siehe Abb. 1). Die Gewindestifte und Nutensteine sind nach Abb. 2 zu montieren. Setzen Sie die Nutensteine ein und schrauben Sie die Gewindestifte locker in die Nutensteine. Richten Sie die Gewindestifte an den Bohrungen der Masthalterung aus und fixieren Sie diese, indem Sie die Gewindestifte fest anziehen.

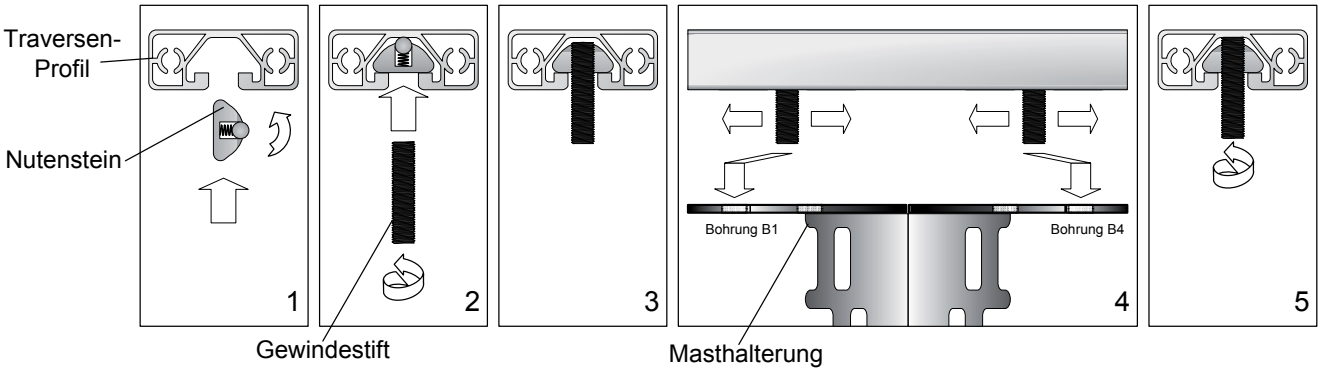

Abb. 2

Montieren der Sensorhalterungen

Abhängig von den zu installierenden Sensoren können verschiedene Sensorhalterungen montiert werden. Beim Einsetzen der Nutensteine ist darauf zu achten, dass die M8-Gewindebohrungen paarweise zum Traversenende zeigen.

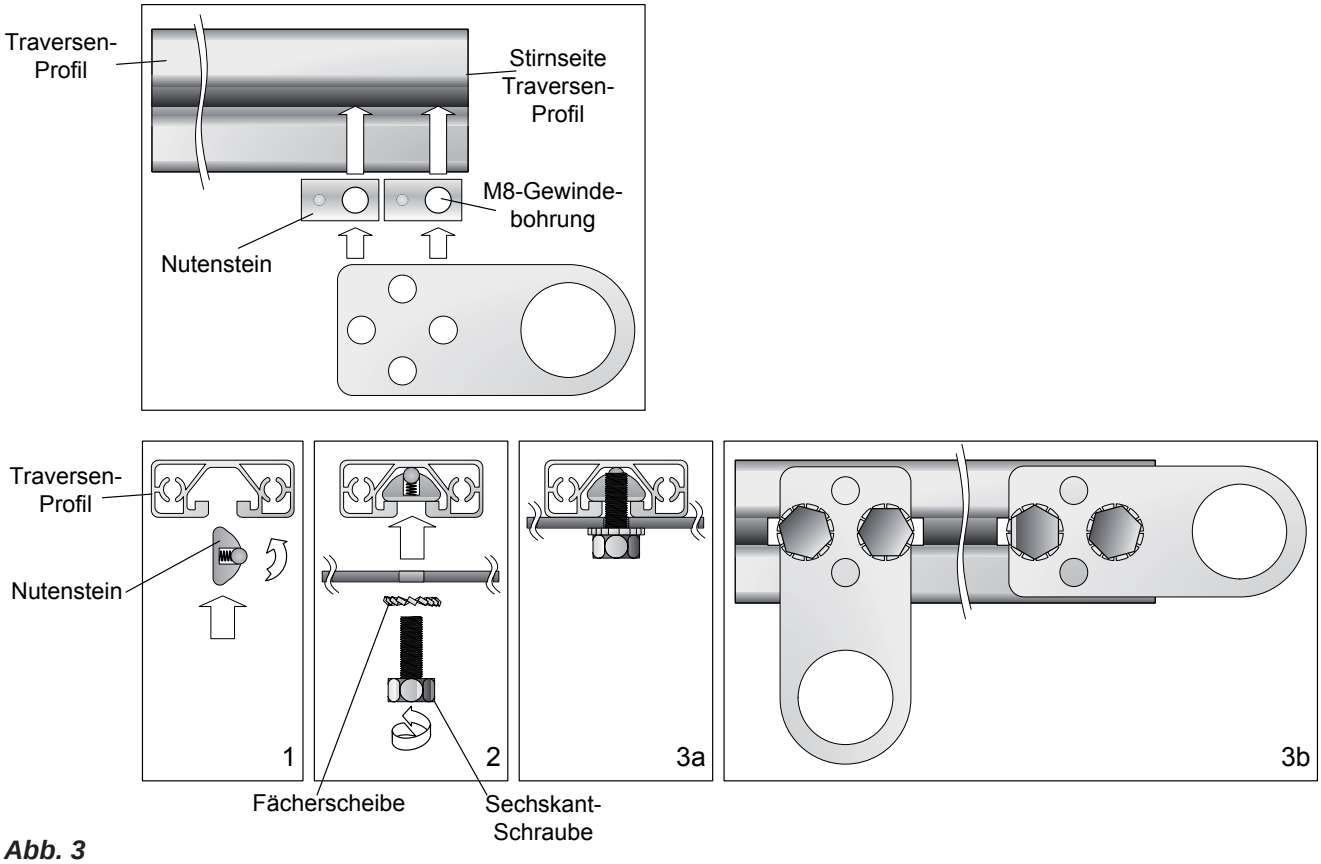

Abb. 3

Vorbereitung Spannbänder und Spannschlösser

Nachdem die Traverse für die Montage fertig gestellt ist, bereiten Sie zwei Spannbänder und Spannschlösser zur Montage der Masthalterung vor. Wir empfehlen dazu, das Spannband um den Mast zu legen und in der entsprechenden Länge zuzüglich 100 mm parallel zur Prägung abzuschneiden.

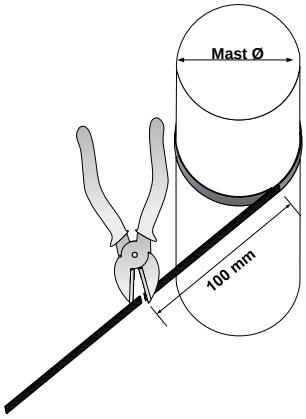

Mast Ø	Spannbandlänge
50 mm	260 mm
60 mm	300 mm
80 mm	360 mm
90 mm	400 mm
100 mm	440 mm
120 mm	500 mm

Tabelle: Empfohlene Spannbandlänge in Abhängigkeit des Mastdurchmessers

Führen Sie das eine Ende des gekürzten Spannbandes durch das Spannschloss, so dass es 2 - 3,5 cm herausragt. Danach biegen Sie das Ende des Spannbandes soweit, dass es auf der Oberfläche des Spannschlosses aufliegt (Abb. 4).

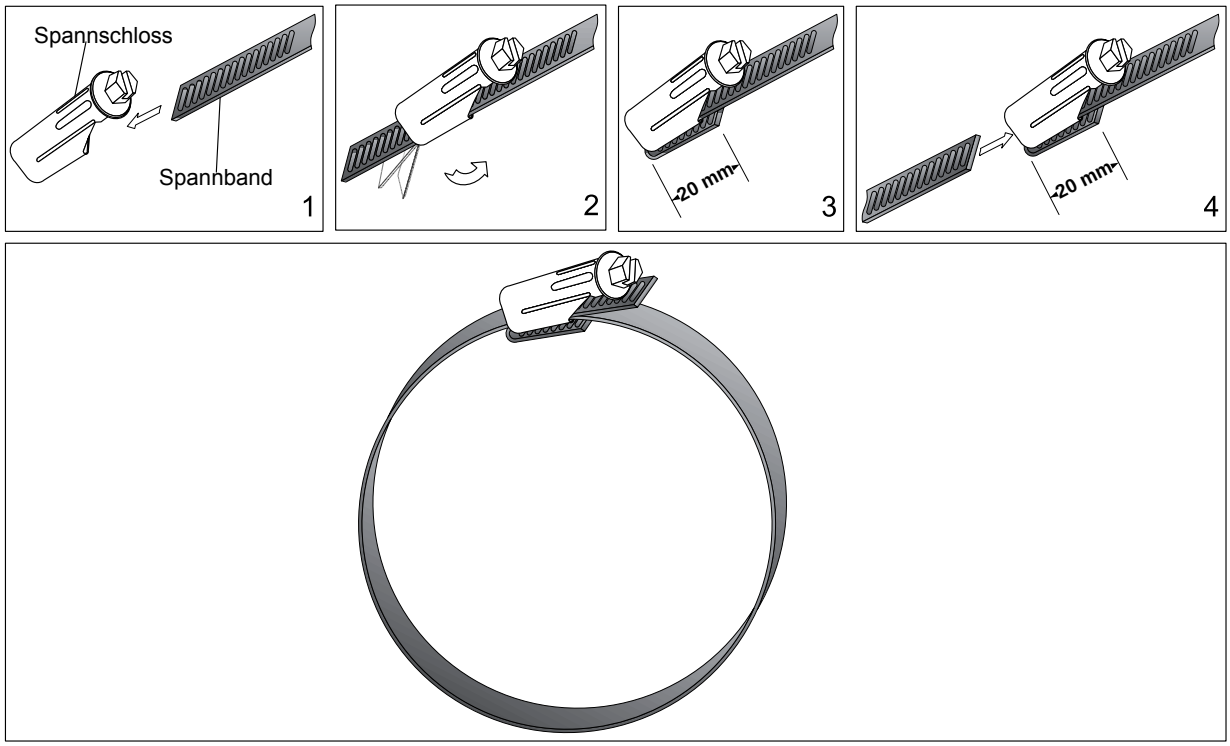

Abb. 4

Montage der Masthalterung

Halten Sie die Masthalterung an die gewünschte Position des Mastes um die passende Ausfräsung zur Führung des Spannbandes zu wählen, so dass ein guter Übergang zwischen Mast, Masthalterung und Spannband entsteht (siehe Abb. 5). Die vorbereiteten Spannbänder und Spannschlösser sind zur Befestigung zu verwenden.

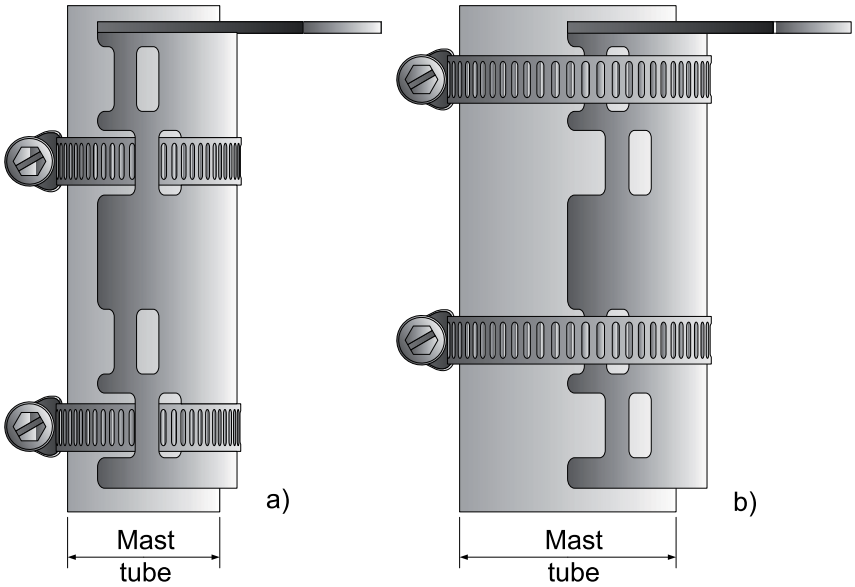

Abb. 5

Die Spannbänder sind um die Masthalterung zu führen und auf der Rückseite mit dem Spannschloss festzuziehen.

Installieren des Blitzschutzstabes

Soll der Blitzschutzstab installiert werden, empfehlen wir nach Montage der Masthalterung als Erstes den Blitzschutzstab zu montieren, bevor die Traverse installiert wird. Verwenden Sie zur Montage eine der Bohrungen B5 oder B6 (siehe Abb. 1 und Abb. 6).

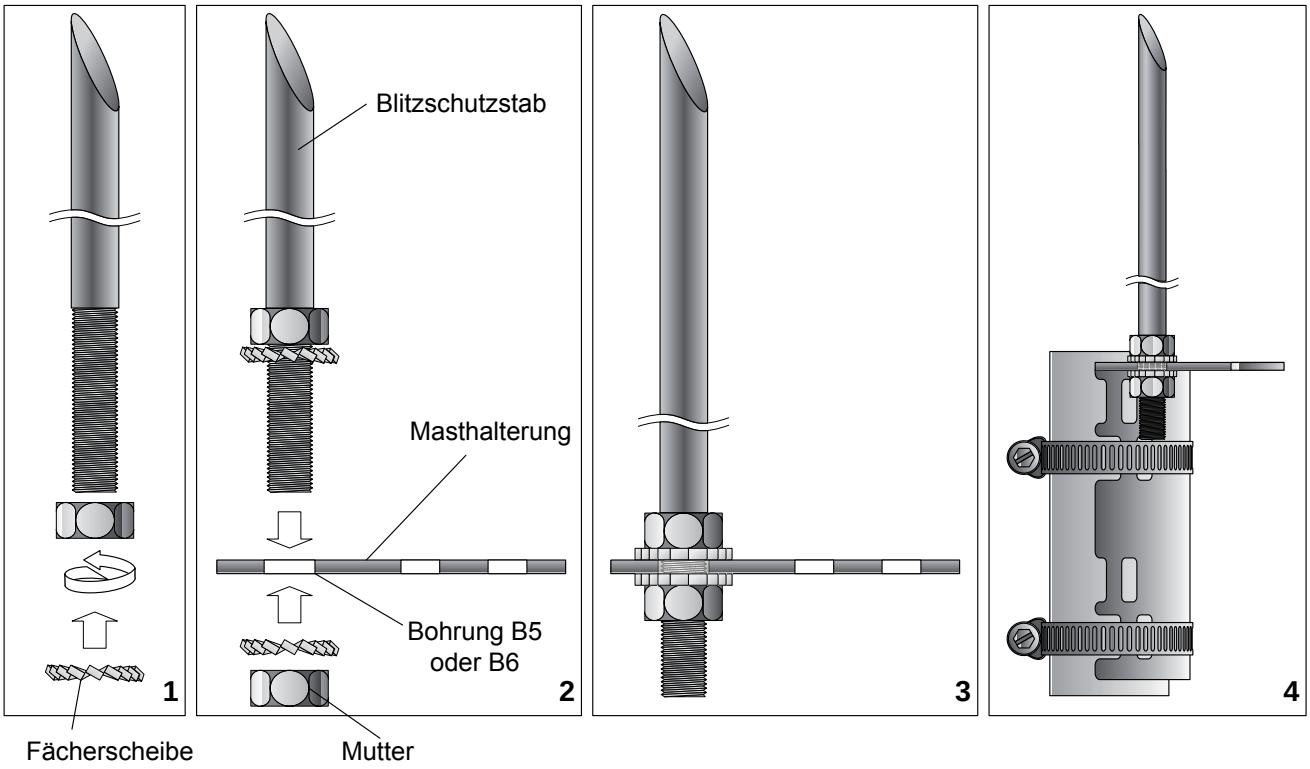

Abb. 6

Montieren der vorbereiteten Traverse

Anschließend kann die vorbereitete Traverse an der Masthalterung montiert werden.

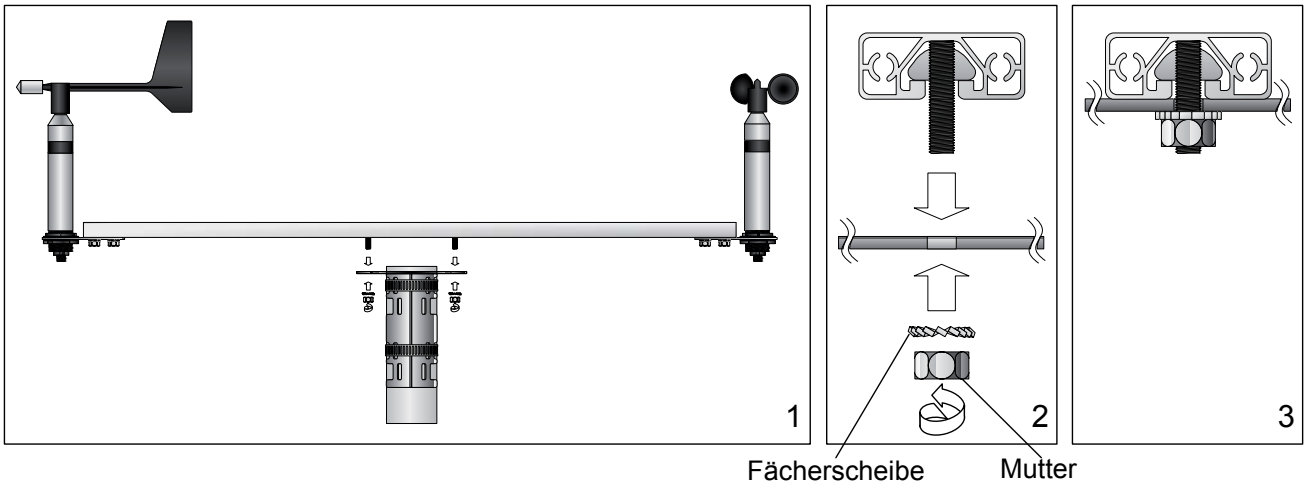

Abb. 7

Fixieren der Sensorkabel

Zum Schluss führen Sie in der Traverse alle Kabel zum Mast und befestigen diese mit Kabelbinder.

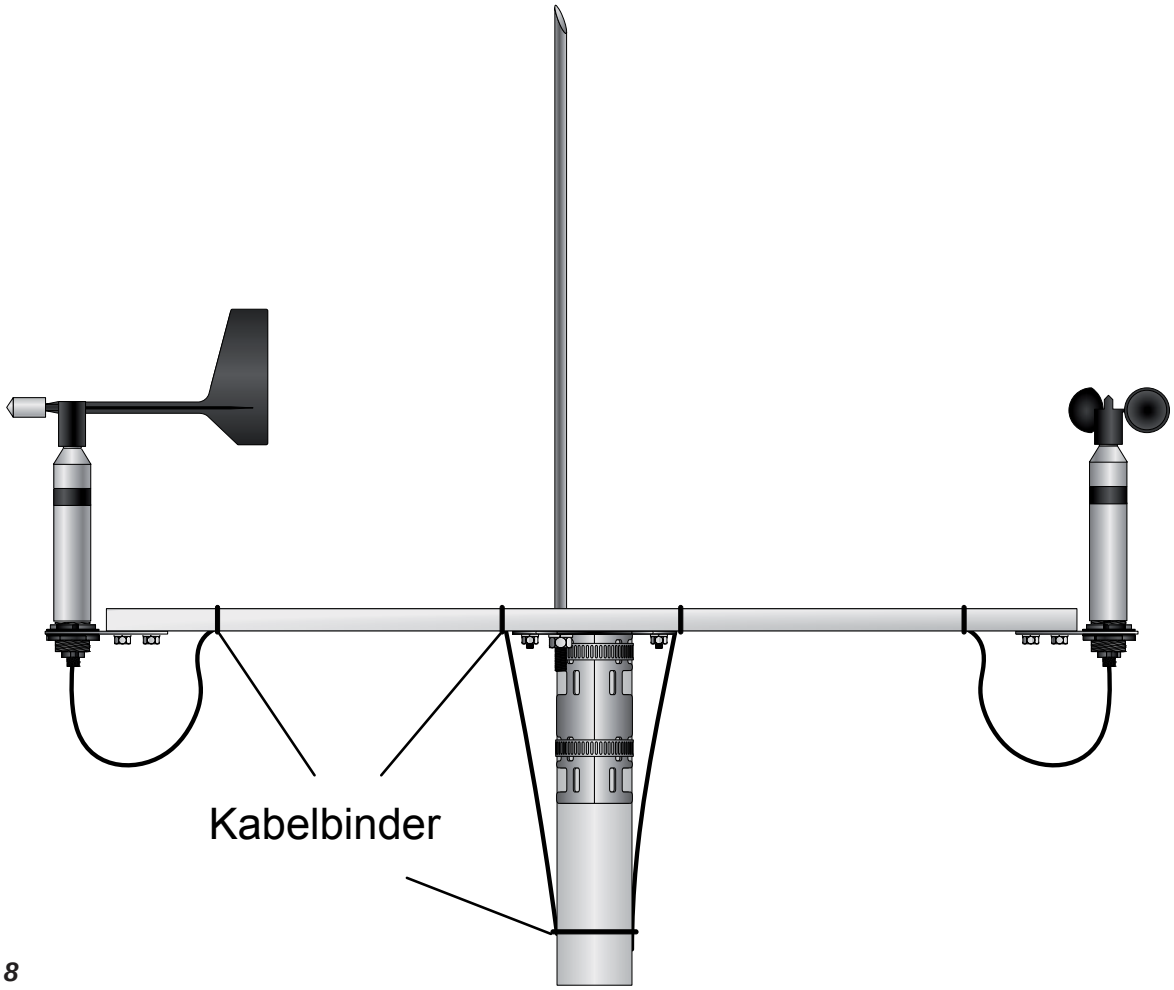

Abb. 8

Beachten Sie den Gewährleistungsverlust und Haftungsausschluss bei unerlaubten Eingriffen in das System. Änderungen bzw. Eingriffe in die Systemkomponenten dürfen nur mit ausdrücklicher Genehmigung der Wilh. Lambrecht GmbH durch Fachpersonal erfolgen.

Die Gewährleistung beinhaltet nicht:

1. Mechanische Beschädigungen durch äußere Schlageinwirkung (z. B. Eisschlag, Steinschlag, Vandalismus)
2. Einwirkungen oder Beschädigungen durch Überspannungen oder elektro-magnetische Felder, welche über die in den technischen Daten genannten Normen und Spezifikationen hinausgehen.
3. Beschädigungen durch unsachgemäße Handhabung, wie z. B. durch falsches Werkzeug, falsche Installation, falsche elektrische Installation (Verpolung) usw.
4. Beschädigungen, die zurückzuführen sind auf den Betrieb der Geräte außerhalb der spezifizierten Einsatzbedingungen.

Komponenten

32.14627.001000	Set Masthalterung	bestehend aus: 1 Masthalterung 1 m Spannband Edelstahl 2 Spannschlösser 2 Gewindestifte M 8 x 30 DIN 913 2 Fächerscheiben 8,4 2 Nutensteine M8 2 Muttern M8
33.14627.001010	Traverse 0,75 m	
33.14627.001000	Traverse 1 m weitere Längen auf Anfrage	
32.14627.007000	2 Abdeckkappen für Traverse	
32.14627.002000	Set Sensorhalterung Rund (z. B. für Windsensoren Typ INDUSTRY)	bestehend aus: 1 Halterung mit 30 mm-Bohrung 2 Schrauben M 8 x 16 DIN 933 2 Fächerscheiben 8,4 2 Nutensteine M8
32.14627.003000	Set Sensorhalterung Groß (z. B. für Pyranometer)	bestehend aus: 1 Halterung groß 2 Schrauben M 8 x 16 DIN 933 2 Fächerscheiben 8,4 2 Nutensteine M8
32.14627.004000	Set Befestigungszapfen (Schutzhütte)	1 Befestigungszapfen 2 Kunststoffmutter PG21
32.14627.005000	Set Befestigung Sonnenscheindauer	1 Befestigungszapfen (Sonnenscheindauer) 2 Kunststoffmutter PG21 1 Fächerscheibe 6,4 1 Schraube M 6 x 20 DIN 933
32.14565.019000	Blitzschutzstab	1 Blitzschutzstab 2 Fächerscheiben 10,4 2 Muttern M10

LAMBRECHT meteo GmbH
Friedländer Weg 65-67
37085 Göttingen
Germany

Tel +49-(0)551-4958-0
Fax +49-(0)551-4958-312
E-Mail info@lambrecht.net
Internet www.lambrecht.net