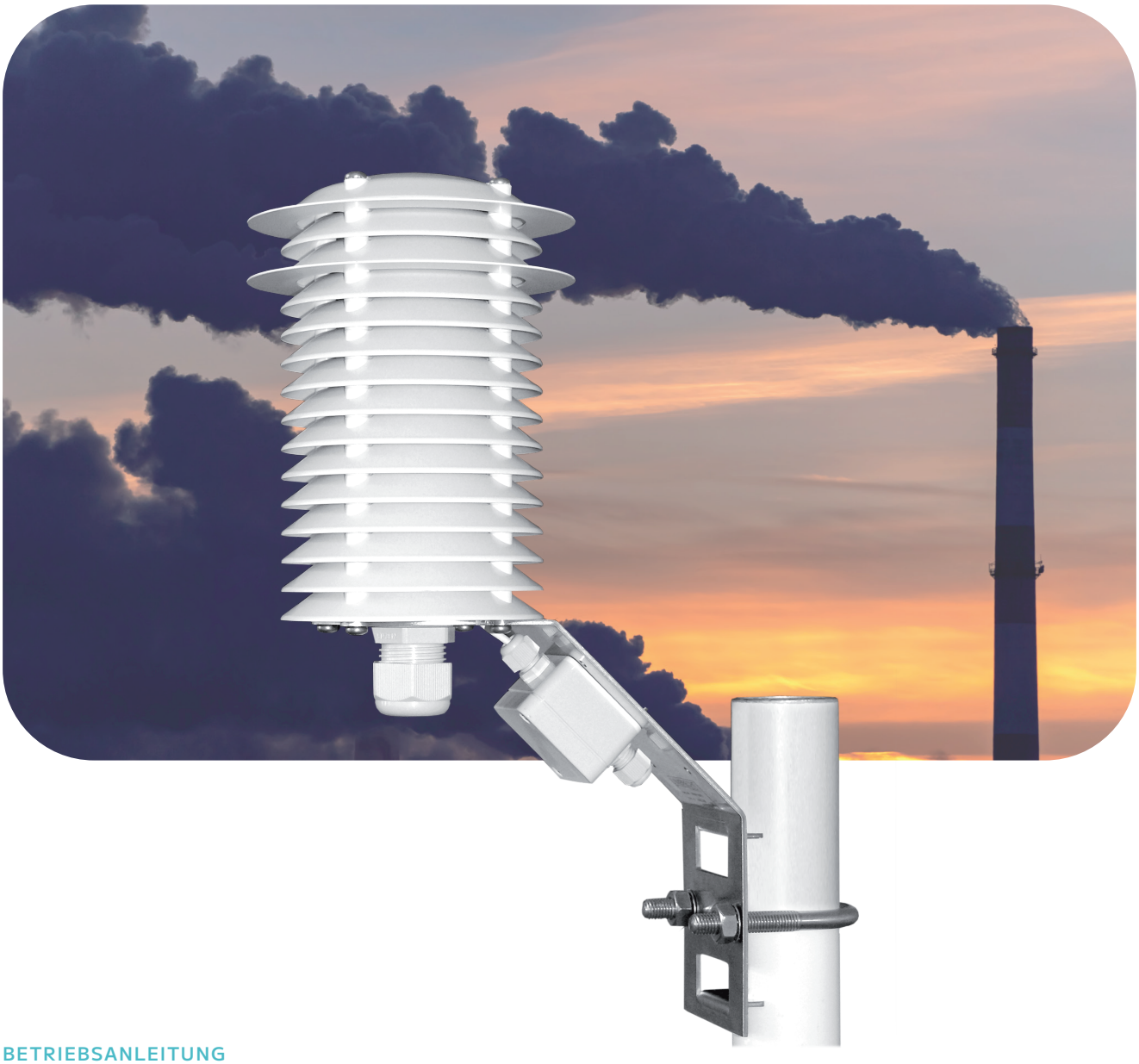

BETRIEBSANLEITUNG

8141.6

Ventilierte Sensorschutzhütte

aem | LAMBRECHT meteo

Funktion und Beschreibung

Schutzhütten haben die Aufgabe, Temperatur- und Feuchtemessgeräte bei außenklimatischen Messungen vor ungewollten Witterungseinflüssen zu schützen. Dadurch werden die ermittelten Messergebnisse unabhängig von Niederschlägen und deren Verdunstungen sowie von direkten und indirekten Strahlungseinflüssen. Die Temperatur- und Feuchtemessungen in Sensor-Schutzhütten sind sicher und werden vergleichbar.

Konstruktiv sind alle Schutzhütten so gestaltet, dass sich die Messwerterfassungsflächen des montierten Sensors im mittleren Bereich des Schutzraumes befinden. Zusätzlich ist die obere Lamelle zum Zweck der thermischen Isolierung geschlossen. Dadurch werden optimale Messbedingungen gewährleistet. Die Kunststofflamellen sind in einem definierten Abstand übereinander angeordnet. Durch die besondere Lamellenform ist der Schutz des Sensorelementes gegen ungewollte Einflüsse äußerst effektiv.

Die Sensoren werden von unten in der Öffnung der Schutzhütte platziert und durch eine Klemmschraube fixiert. Der maximale Außendurchmesser der Sensoren beträgt Ø 25 mm. Die Schutzhütten sind für die Mast- oder Traversenmontage an Rohren vorbereitet.

Vorteile

- Künstliche Ventilation
- Verbessertes Lamellensystem
- Effektiver Schutz gegen direkte und indirekte Strahlungen
- Schutz gegen Witterungseinflüsse
- Einfache Rohrmontage

Gewährleistung

Beachten Sie den Gewährleistungsverlust und Haftungsausschluss bei unerlaubten Eingriffen in das System. Änderungen bzw. Eingriffe in die Systemkomponenten dürfen nur mit ausdrücklicher Genehmigung der LAMBRECHT meteo GmbH durch Fachpersonal erfolgen.

Die Gewährleistung beinhaltet nicht:

1. Mechanische Beschädigungen durch äußere Schlageinwirkung (z. B. Eisschlag, Steinschlag, Vandalismus)
2. Einwirkungen oder Beschädigungen durch Überspannungen oder elektromagnetische Felder, welche über die in den technischen Daten genannten Normen und Spezifikationen hinausgehen.
3. Beschädigungen durch unsachgemäße Handhabung, wie z. B. durch falsches Werkzeug, falsche Installation, falsche elektrische Installation (Verpolung) usw.
4. Beschädigungen, die zurückzuführen sind auf den Betrieb der Geräte außerhalb der spezifizierten Einsatzbedingungen.

Maßzeichnung und Anschlussbelegung Ventilator

Anschlussbelegung	
Aderfarbe	Funktion
rot	VCC (12V/24V)
schwarz	GND
gelb	Tacho (Puls)

Pin assignment	
Cable color	Function
red	VCC (12V/24V)
black	GND
yellow	Pulse

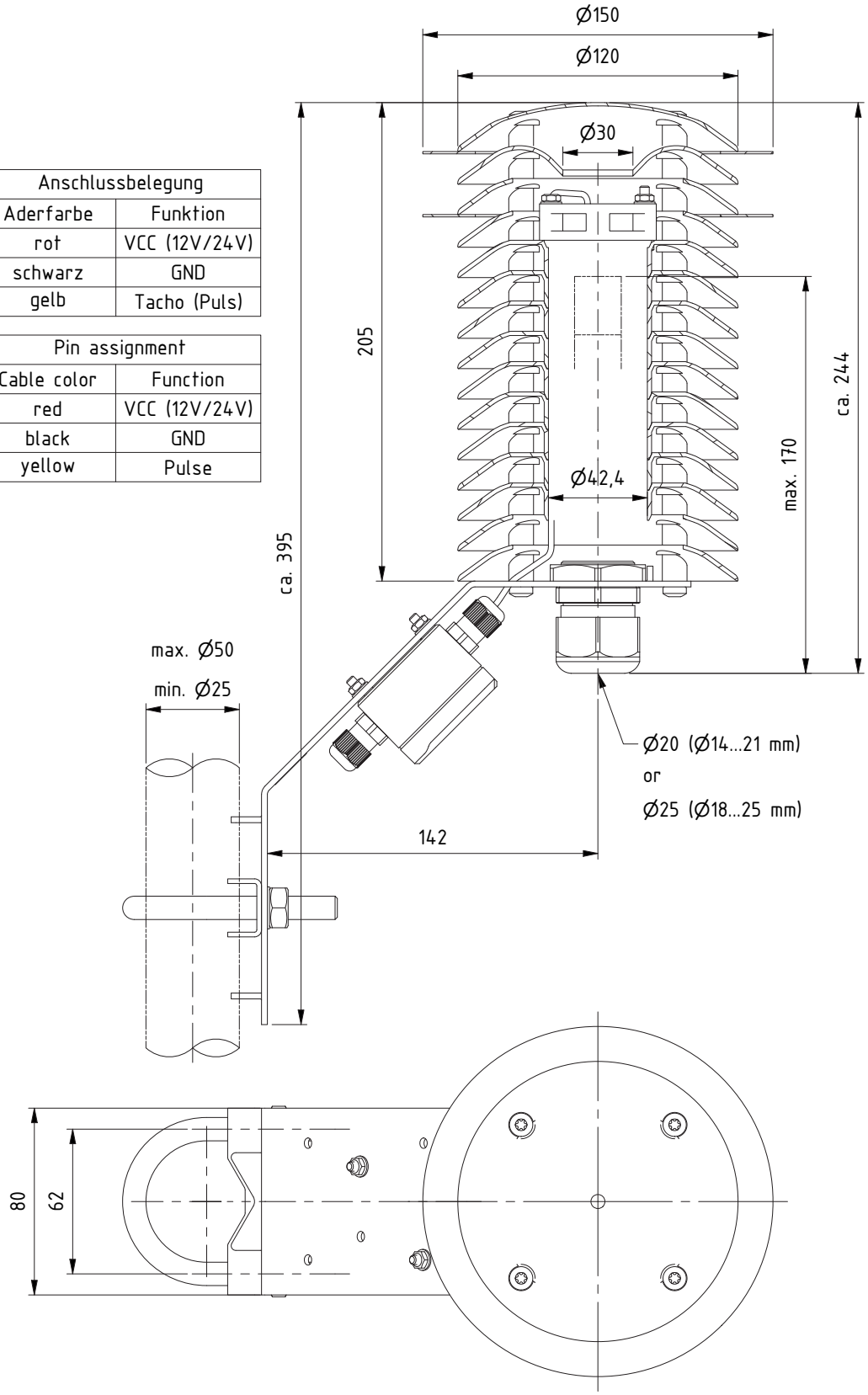

Technische Daten

ID 00.08141.600004 Ventilierte Sensorschutzhütte (8141.6)

Temperatureinsatzbereich:	-40...+70 °C	
Anzahl der Lamellen:	15	
Abmessungen:	Durchmesser = 150 mm; Höhe = 395 mm (inkl. Halterung)	
Für Mastdurchmesser:	25...50 mm	
Gewicht:	1.400 g	
Ventilator:	Temperatureinsatzbereich:	-40...+70 °C
	Betriebsspannung:	9,5...13,2 VDC
	Leistungsbedarf:	1,4 Watt (max. 1,8 W)
	Lebensdauer:	50.000 h
	Schutzklasse:	IP 68
Zubehör: (im Lieferumfang enthalten)	Verschraubung für Sensordurchmesser 14...21 mm	
Zubehör: (optional)	**ID 32.08141.001010**	Adapter für Sensordurchmesser 5 mm
	ID 67.26010.540100	Verschraubung für Sensordurchmesser 18...25 mm

Entsorgung

Die LAMBRECHT meteo GmbH ist bei der Stiftung Elektro-Altgeräte Register ear erfasst und registriert unter:

WEEE-Reg.-Nr. DE 45445814

In der Kategorie Überwachungs- und Kontrollinstrumente, Geräteart: „Überwachungs- und Kontrollinstrumente für ausschließlich gewerbliche Nutzung“.

Innerhalb der EU

Das Gerät ist gemäß der Europäischen Richtlinien 2002/96/EG und 2003/108/EG (Elektro und Elektronik-Altgeräte) zu entsorgen. Altgeräte dürfen nicht in den Hausmüll gelangen! Für ein umweltverträgliches Recycling und die Entsorgung Ihres Altgerätes wenden Sie sich an einen zertifizierten Entsorgungsbetrieb für Elektronikschrott.

Außerhalb der EU

Bitte beachten Sie die im jeweiligen Land geltenden Vorschriften zur sachgerechten Entsorgung von Elektronik-Altgeräten.

Copyright © 2023 LAMBRECHT meteo GmbH. All rights reserved.
Information in this document subject to change without notice.
Photo copyright: © Leonid - Adobe stock

8141.6_ventiliert_b-de.indd 47.23

LAMBRECHT meteo GmbH
Friedländer Weg 65-67
37085 Göttingen
Germany

Tel +49-(0)551-4958-0
Fax +49-(0)551-4958-312
E-Mail info@lambrecht.net
Internet www.lambrecht.net

Quality System certified by DQS according to DIN EN ISO 9001:2015 Reg. No. 003748 QM15